WÖSTMANN®
SCHLAFRAUM

MONTAGEANLEITUNG

Ausgabe 2021.1

BETTANLAGEN

Montageanleitung verbleibt beim Kunden. Bitte aufbewahren!

SZ Wöstmann Schlafraumsysteme GmbH
Kolbeplatz 10 | D-33330 Gütersloh | Internet: www.woestmann.info | e-Mail: info@woestmann.info
Technische Änderungen vorbehalten.

WSM 2800

U

U

INHALTSANGABE PROGRAMM WSM 2800

Bettanlage WSM 2800

Bettanlage WSM 2800 mit Bettschubkästen

Wichtige Hinweise / Pflegehinweise	4-5
Zubehör LED-Beleuchtung (optional) / LED-Beleuchtung	6
Bettanlagen Übersicht	7-8
Beschlagteile Übersicht	9
Vormontage Bettanlage WSM 2800	10-11
Aufbau Bettanlage WSM 2800 **ohne** Bettschubkästen	12-15
Aufbau Bettanlage WSM 2800 **mit** Bettschubkästen	16-21
Aufbau Bettanlage WSM 2800 mit Konsolen	22-25
Einbau Bettmittelbalken / Bettschubkasten Bettanlage WSM 2800	26-27

Für die Montage benötigen Sie:

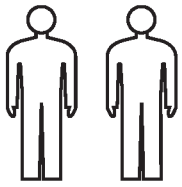

2 Personen.

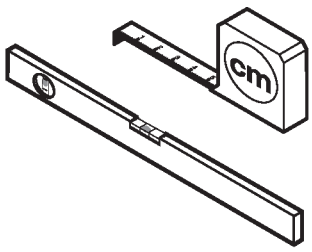

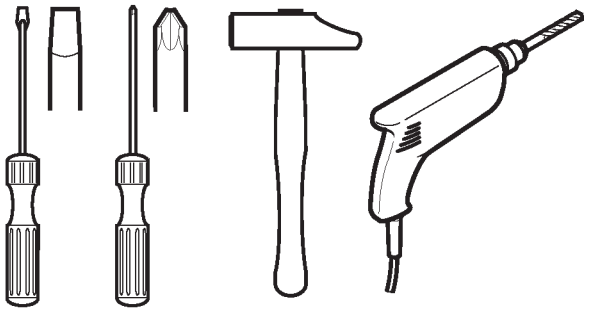

Technische Änderungen vorbehalten.

Stand 28.02/2021 A20210232.0V ©H-HUYER

WICHTIGE HINWEISE

Liebe Kundin, lieber Kunde,

herzlichen Glückwunsch- Sie haben sich für ein qualitativ hochwertiges Möbelstück entschieden. Beachten Sie bitte nachfolgende Hinweise, die zur sachgerechten Nutzung des neuen Möbels erforderlich sind. Diese Anleitung bitte aufbewahren.

- Bitte lesen Sie diese Montageanweisung vor der Montage Ihrer Möbel aufmerksam durch um dementsprechend nach den Montageschritten zu verfahren. Wir können für Ihre Montagefehler leider keine Haftung übernehmen!

- Sachgerechter Transport, Aufbau, Anschluss und Einweisung durch autorisiertes Fachpersonal garantieren Ihnen den hohen Gebrauchs- und Funktionsnutzen. Einwandfreie Möbelfunktionen sind nur bei lot- bzw. waagerechter Aufstellung und exakten Beschlageinstellungen gewährleistet.

- Legen Sie bitte die Möbelteile auf einen weichen Untergrund - so vermeiden Sie Kratzer!

- Verwenden Sie bitte nur die beigefügten Beschläge bzw. Einzelteile entsprechend den vorgesehenen Montageschritten!

- Die Beschlagtechnik und Verbindugssysteme sind wartungsfrei. Nach Veränderungen des fachgerechten Montagezustands besteht die Sorgfaltspflicht zur Nachjustierung.

- Elektronische Bauteile sind nach den gültigen Normen von VDE, CE, MM gefertigt, es gelten die relevanten Einbauvorschriften, Sicherheitshinweise und Bedienungsanweisungen der Gerätehersteller. Die von uns eingesetzten LED-Leuchtmittel sind fest verbaut und nicht austauschbar, aber diese Leuchtmittel sind sparsam und haben eine sehr lange Lebensdauer. Bitte immer auch beim anschließen der LED-Beleuchtungen die Max. Trafo- Leistung (Trafo-Überlastung) beachten. Die LED-Beleuchtungen dürfen nicht zugestellt / zugehängt werden. (Hitzestau vermeiden)

- Die von uns eingesetzten Lacke und Beizen entsprechen den Anforderungen der DIN EN71 Teil 3. (Migration bestimmter Elemente - Sicherheit von Kinderspielzeug!)

- Die vollmassiven Möbel sind äußerst pflegeleicht und wir empfehlen Ihnen, die Oberfläche nur mit einem weichen Staubtuch oder einem leicht feuchten Tuch zu reinigen. Die Möbel benötigen keine besondere Pflege und auch keine Nachbehandlung. Die Oberfläche ist für den täglichen Gebrauch geeignet und bedarf auf Dauer keiner zusätzlichen Behandlung.

- Grundsätzlich sollten alle Verschmutzungen und Flüssigkeiten (z. B. Getränke) sofort mit einem leicht feuchten Tuch abgewischt werden. Vermeiden Sie Spülmittel mit bleichenden Zusätzen wie z. B. Zitrone und verwenden Sie keine Flüssigkeitsreiniger, Putzmittel oder Scheuerpulver, da diese die Oberfläche beschädigen könnten.

- Glasflächen nur mit heißen Wasser befeuchteten Lappen reinigen. Keine Haushalts-, Glasreiniger oder Spülmittel verwenden!

- Werden Betriebs-, Bedienungs- oder Wartungsanweisungen nicht befolgt, Änderungen an den Produkten vorgenommen, Teile ausgewechselt oder Verbrauchsmaterialien verwendet, die nicht den Originalspezifikationen entsprechen, so entfällt jede Gewährleistung.

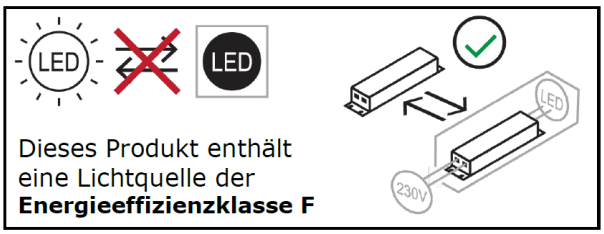

Massivholz-Möbel von Wöstmann Markenmöbel

Unsere Massivholz-Möbel zeichnen sich nicht nur durch ihre Qualität, sondern auch durch ihre äußerst leichte Handhabung in der Pflege aus. Damit Sie lange Jahre Freude an Ihren neuen Wohnmöbeln haben, geben wir Ihnen nachfolgend einige praktische Hinweise zur Pflege der Möbel…

[Oberflächenpflege]

Unsere Massivholz-Möbel sind äußerst pflegeleicht, und wir empfehlen Ihnen, die Oberfläche nur mit einem weichen Staubtuch oder einem leicht feuchten Tuch zu reinigen. Verwenden Sie bitte keine Microfasertücher oder Schmutzradierer, die feinste Partikel enthalten und so die Oberfläche Ihrer Möbel beschädigen könnten. Verwenden Sie außerdem keine Möbelpflegemittel oder Scheuermittel, die die Oberfläche angreifen könnten. Farbveränderungen und Fleckenbildung könnten die Folge sein.

Die Möbel benötigen keine besondere Pflege und auch keine Nachbehandlung. Die Oberfläche ist für den täglichen Gebrauch geeignet und bedarf auf Dauer keiner zusätzlichen Behandlung. Grundsätzlich sollten alle Verschmutzungen und Flüssigkeiten (z. B. Getränke) sofort mit einem leicht feuchten Tuch abgewischt werden. Vermeiden Sie Spülmittel mit bleichenden Zusätzen wie z. B. Zitrone und verwenden Sie keine Flüssigreiniger, Putzmittel oder Scheuerpulver, da diese die Oberfläche beschädigen könnten.

[Raumklima]

Ein ideales Raumklima für Mensch und Inventar besteht bei einer **Temperatur von 19 - 23°C** sowie einer **Luftfeuchtigkeit von 45 - 55%**. Für Massivholz-Möbel ist das ideale Raumklima von hoher Bedeutung. Holz ist ein natürlicher Werkstoff, der ständig Feuchtigkeit, je nach Feuchtigkeitsgehalt der Raumluft, aufnimmt und wieder abgibt. Werden die Möbel über längere Zeit einer höheren oder niedrigeren Luftfeuchtigkeit ausgesetzt, „wächst“ oder „schrumpft“ das Holz, es verzieht sich verstärkt, und Risse können sich bilden. Besonders bei Neubauten ist auf die Luftfeuchtigkeit zu achten und diese ggf. durch entsprechendes Lüften zu senken. Wir empfehlen deshalb ein Thermometer und Hygrometer zu nutzen, damit Sie lange Freude an Ihren Möbeln haben.

[Lichteinwirkung]

Sonnenlicht und auch Kunstlicht verändert die Oberfläche und bleicht die Farbe des Holzes aus. Je nach Holzart und Lichtbefall können die Möbel heller oder dunkler werden. Eine absolute Lichtechtheit gibt es nicht, deshalb sollten Sie Ihre Möbel möglichst keiner direkten oder starken Sonnenstrahlung aussetzen.

[Massivholz – ein Unikat der Natur]

Das Einmalige und Faszinierende an massivem Holz ist, dass jedes verarbeitete Teil in Wuchs und Struktur ein anderes Erscheinungsbild aufweist. Feine Äste, Verwachsungen und Einläufe zeugen von der Ursprünglichkeit des Holzes. Keine Tür, kein Schubkasten und keine Seite gleicht der anderen; jedes Möbel ist ein Unikat, so wie es in der Natur nur einmal gewachsen ist.

[Toleranzen]

Auch bei industriell hergestellten Möbeln entsteht vieles in Handarbeit. Für sämtliche Arten der Herstellung gilt: Toleranzen (Abweichungen) bei Möbeln sind fertigungstechnisch nicht zu vermeiden. Die Angaben sind grundsätzlich ungefähre Maße. Liegen die Abweichungen in Farbe, Maßen und Struktur innerhalb der nationalen und internationalen Norm, liegt kein Sachmangel vor. Vielmehr handelt es sich dabei um eine „warentypische Eigenschaft“. (Quelle: RAL GZ 430)

Wir bedanken uns für Ihre
Aufmerksamkeit und wünschen
Ihnen viel Freude mit Ihrem
Wöstmann Markenmöbel.

ZUBEHÖR LED-BELEUCHTUNG

LED 6-FACH VERTEILER
Art.-NR.: 506287

LED-Trafo-2fach
Sec.: 12VDC
Max.1,5A,15W
Art.-NR.: 20 EBL 591

LED-Trafo-2fach
Sec.: 12VDC
Max.2,5A,30W
Art.-NR.: 20 EBL 592

LED-Trafo-2fach
Sec.: 12VDC
Max.2,5A,60W
Art.-NR.: 20 EBL 593

LED-Funk-Empfänger
4 Ausgänge
Sec.: 12VDC
Max.:30W / 60W
Art.-NR.: 80115

4-Kanal Handsender
Art.-NR.: 8255

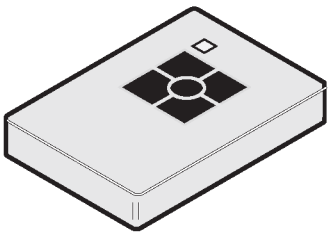

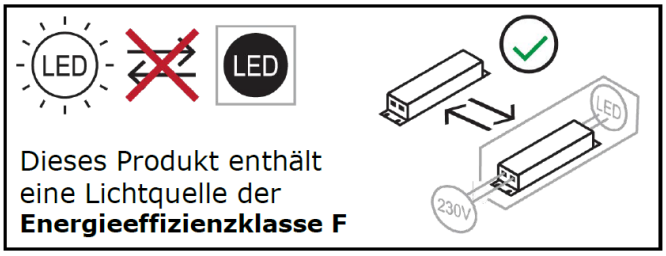

Dieses Produkt enthält
eine Lichtquelle der
Energieeffizienzklasse F

BETTANLAGEN ÜBERSICHT

Bettanlage WSM 2800

Type 1160
Type 1180
Type 1200

① Bettrückwandpaneel
② Bettseite (links)
③ Bettseite (rechts)
④ Bettstützfuss
⑤ Fussteil
⑥ Bettmittelbalken
⑪ Paneel (rechts / links)
⑫ Konsole
⑬ Sockel
⑮ Konsole

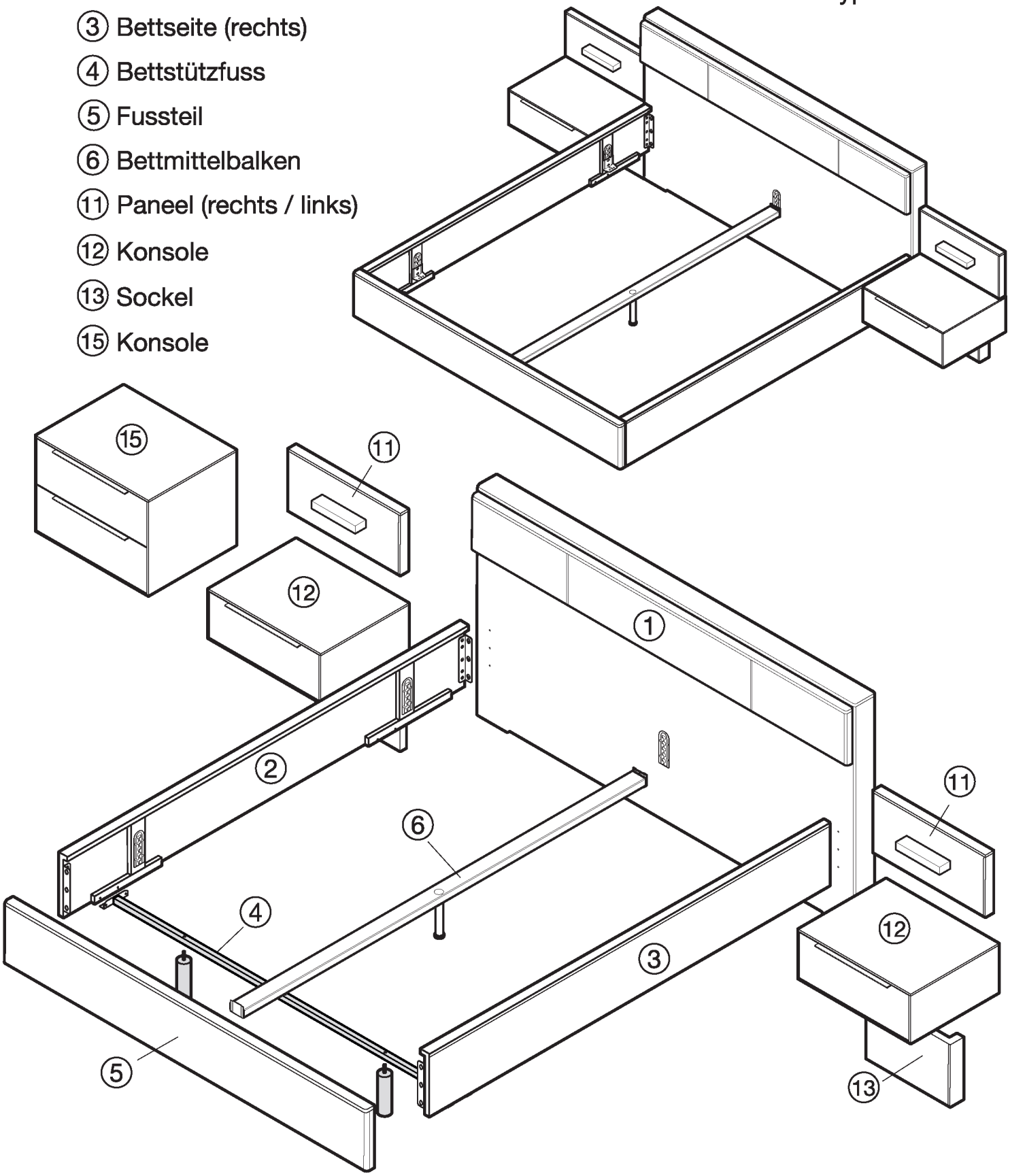

BETTANLAGEN ÜBERSICHT

Bettanlage WSM 2800 mit Bettschubkästen

Type 1160
Type 1180
Type 1200

① Bettrückwandpaneel
② Bettseite (links)
③ Bettseite (rechts)
④ Bettstützfuss
⑤ Fussteil
⑥ Bettmittelbalken
⑦ Blende (rechts / links)
⑧ Distanzstück
⑨ Verbindungsleiste
⑪ Paneel (rechts / links)
⑫ Konsole
⑬ Sockel
⑭ Bettschubkasten

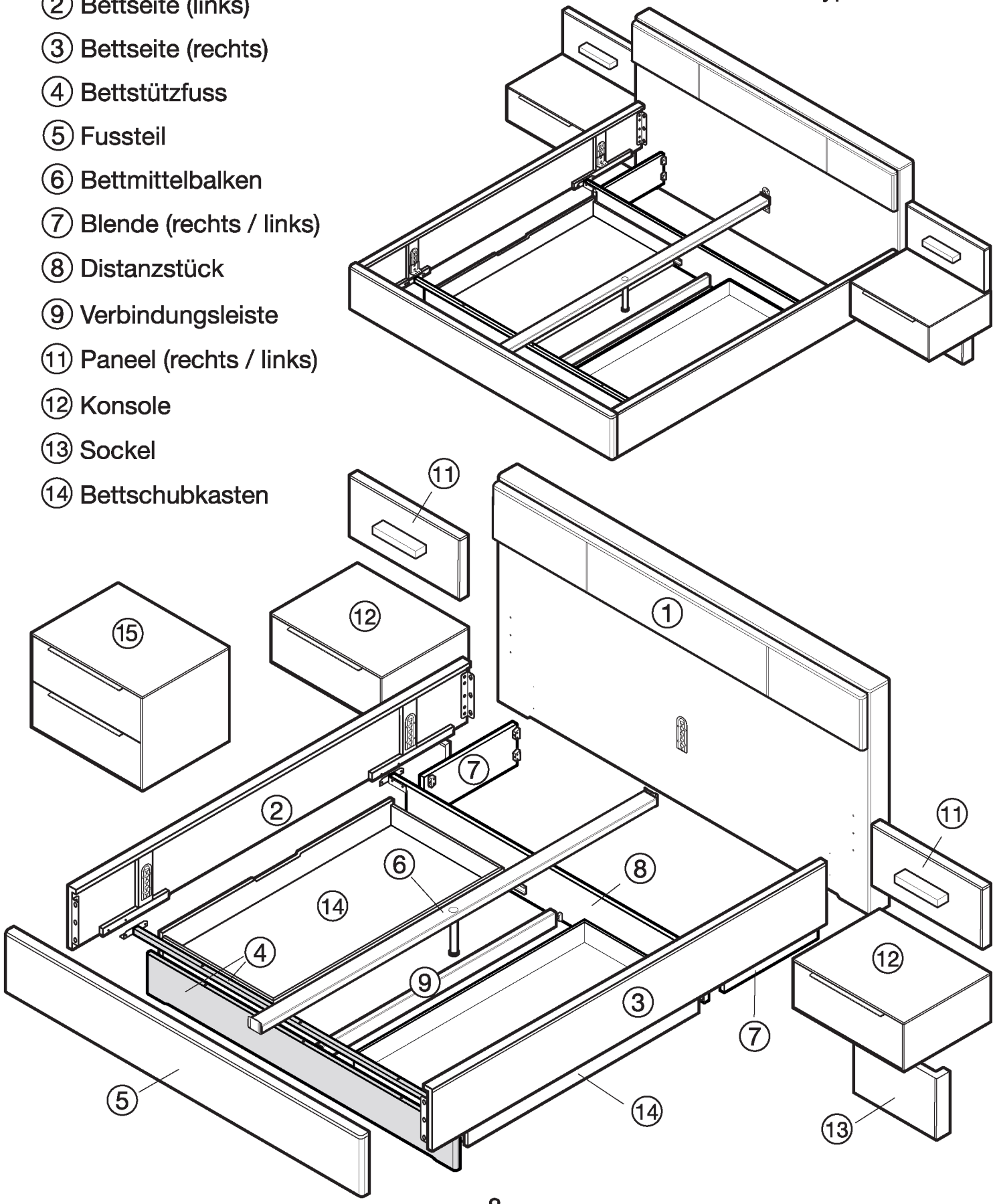

BESCHLAGETEILE ÜBERSICHT

Bettanlage WSM 2800

Bettanlage WSM 2800 mit Bettschubkästen

Folgende Beschlagteile werden benötigt:

Schraube M6 x 12
(S12)

Art.-NR.: 20 EBS 701-1

Schraube (s7)
3,5x15

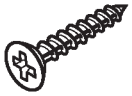

Art.-NR.: 00 ESS 3515B

Schraube (s9)
4x20

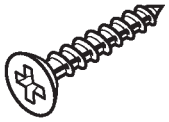

Art.-NR.: 00 ESS 4020B

Bettbeschlag 4x
(BS1)

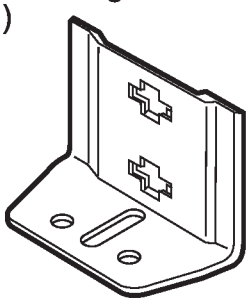

Art.-NR.: 00 EBS 7062

Bettbeschlag
(BS2)
(Werkseitig vormontiert)

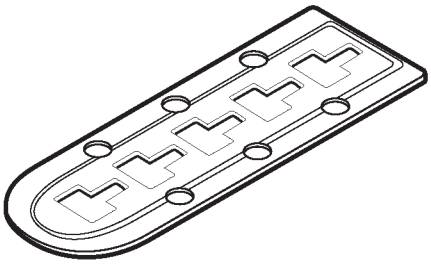

Bettbeschlag
(BSB)
(Werkseitig vormontiert)

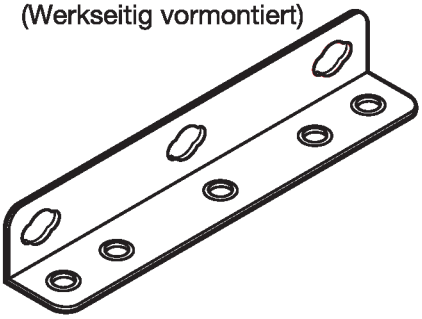

Stützfuss St1 1x
(Für Mittelbalken)

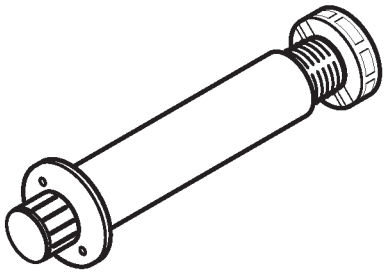

Art.-NR.: 20 EBS 700

Adapter Stützfuss St2 1x
(Für Mittelbalken)

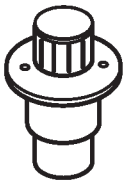

Art.-NR.: 20 EBS 700-1

Stützfuss 2x
(SR2)

Art.-NR.: 20 EBS 119

Haltestück 2x
(HV2)

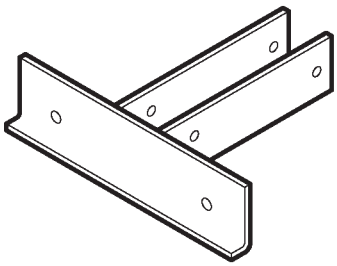

Schraube (s4)
4,0x35

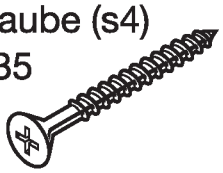

Art.-NR.: 90 EBB 907B

Gewindemutter M6 2x
(Für Stützfüsse)

Schraube (s14) 3x

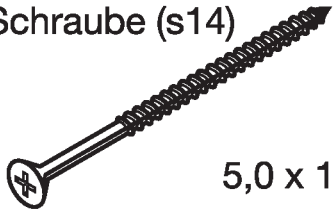

5,0 x 140

VORMONTAGE BETTANLAGE

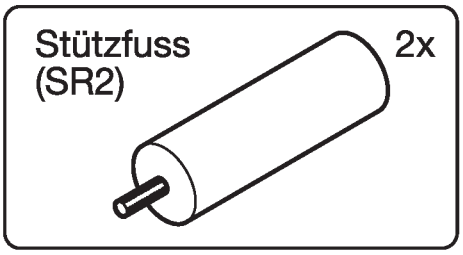

Bettanlage WSM 2800
(**ohne** Bettschubkästen)

④ Bettstützfuss

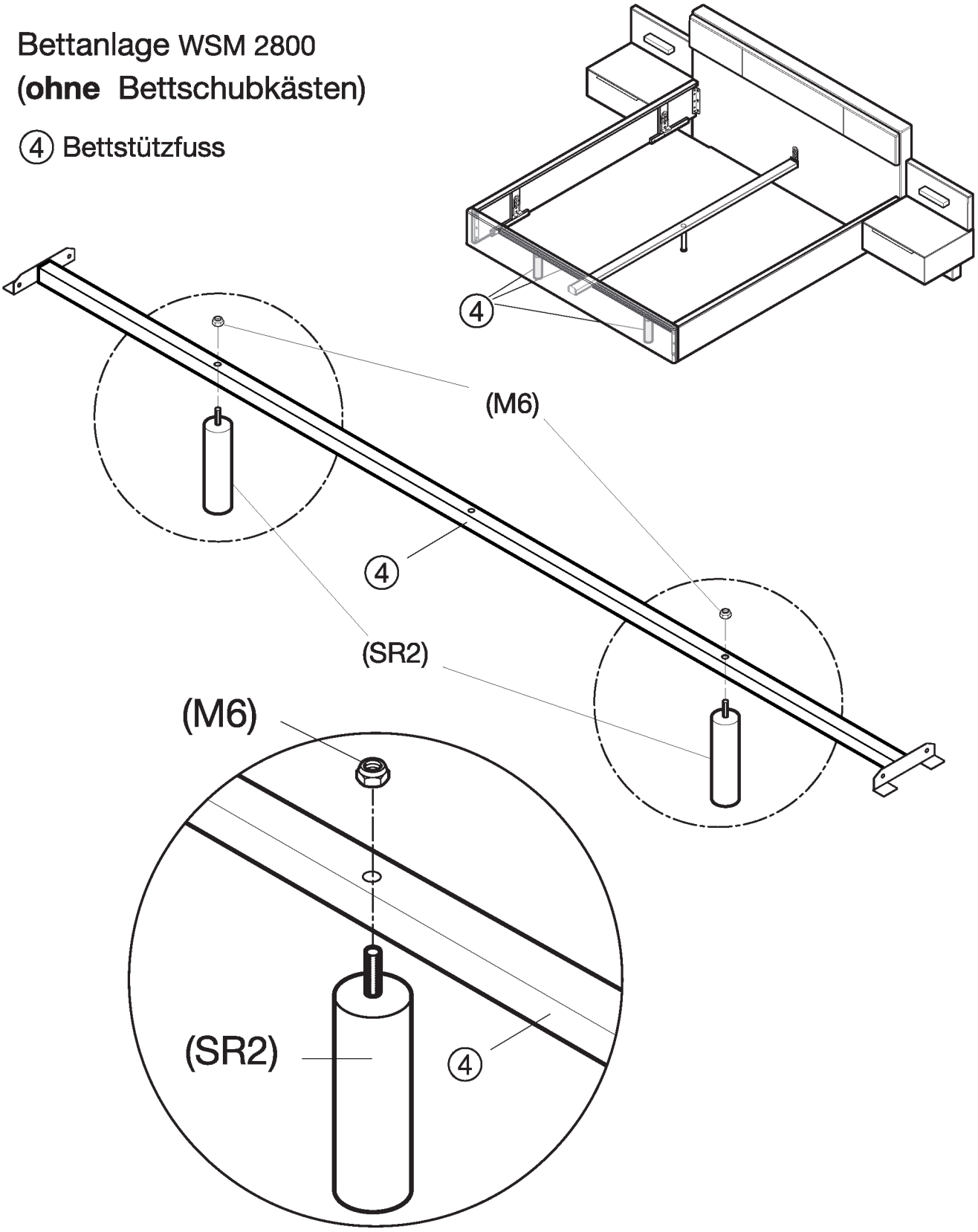

VORMONTAGE BETTANLAGE

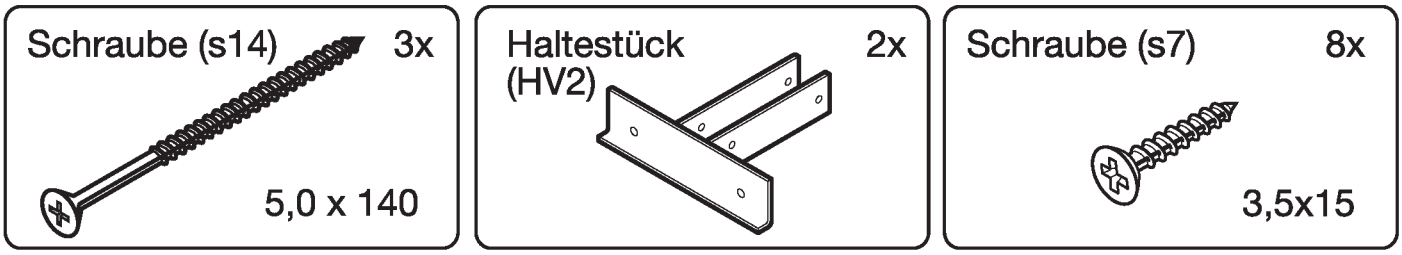

④ Bettstützfuss

Bettanlagen WSM 2800
(**mit** Bettschubkästen)

(s14)
④
(s14)
④
(s14)
④
(s14)
④
⑧

⑧ Distanzstück

(HV2)
(s7)
(s7)
⑧
(s7)
⑧
(s7)
(HV2)
(HV2)
(s7)
(s7)
⑧
(s7)
(s7)
(HV2)

AUFBAU BETTANLAGE WSM 2800

Bettanlage WSM 2800

(**ohne** Bettschubkästen)

Schraube M6 x 12
(S12)

Bei Elektroinstallation: (OPTIONAL)
Funkschalter und Netzkabel immer als erstes verbinden!

① Bettrückwandpaneel

② Bettseite (links)

AUFBAU BETTANLAGE WSM 2800

Bettanlage WSM 2800

(**ohne** Bettschubkästen)

Schraube M6 x 12
(S12)

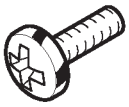

① Bettrückwandpaneel

② Bettseite (links)

③ Bettseite (rechts)

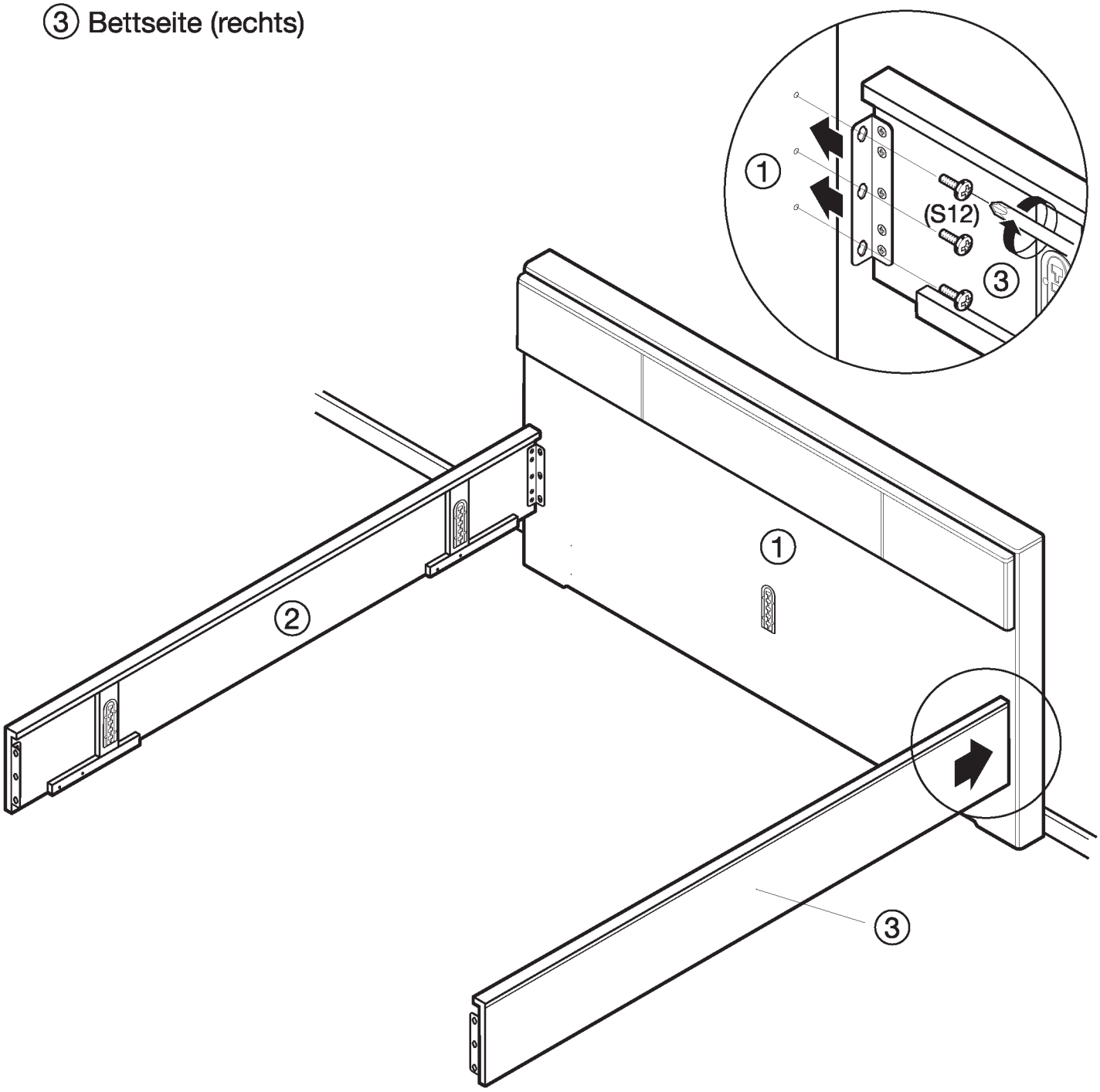

AUFBAU BETTANLAGE WSM 2800

Bettanlage WSM 2800

(**ohne** Bettschubkästen)

① Bettrückwandpaneel

② Bettseite (links)

③ Bettseite (rechts)

④ Bettstützfuss

Schraube (s9)

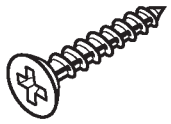

4x20

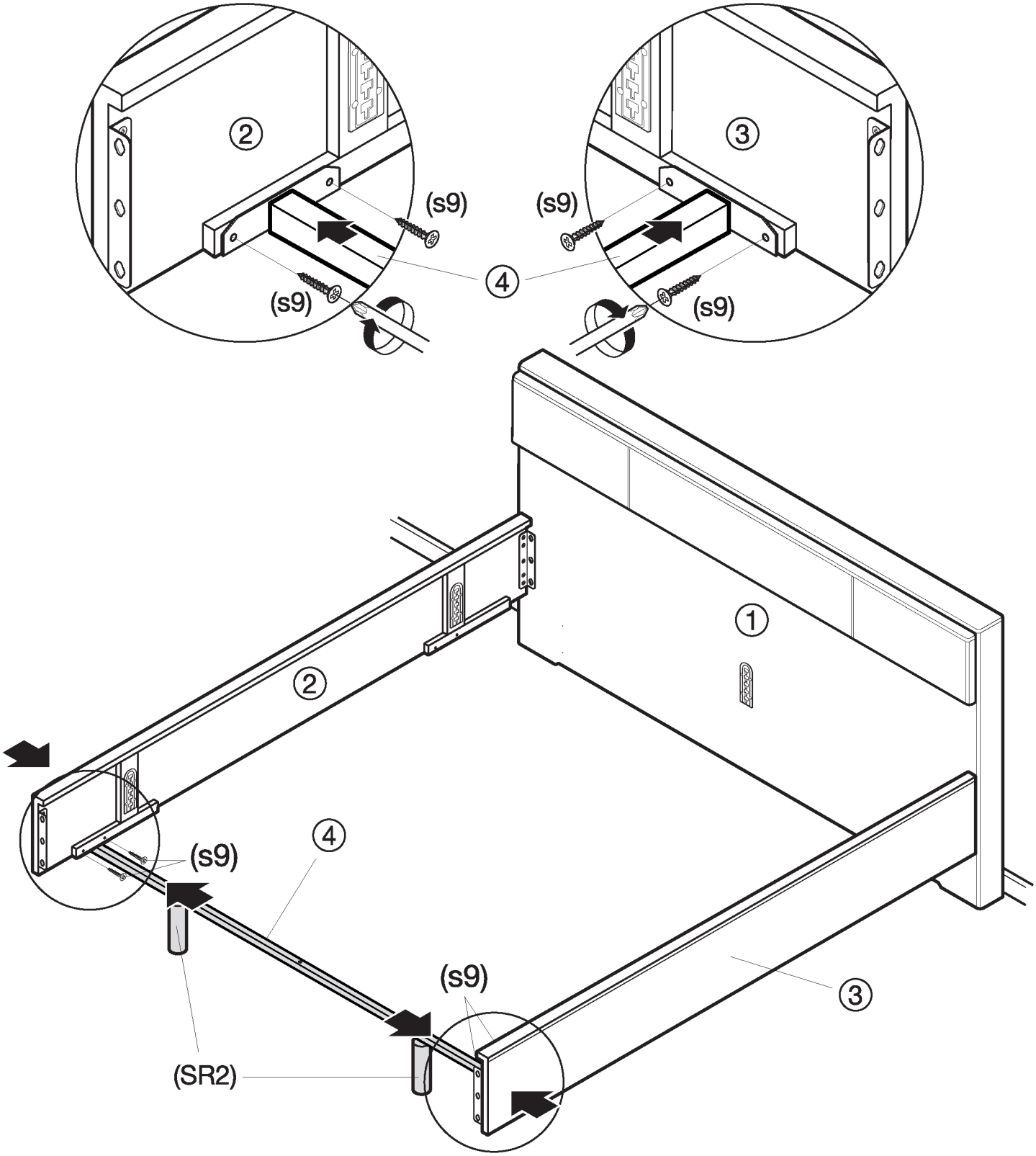

AUFBAU BETTANLAGE WSM 2800

Bettanlage WSM 2800

(**ohne** Bettschubkästen)

② Bettseite (links)

③ Bettseite (rechts)

⑤ Fussteil

Schraube M6 x 12
(S12)

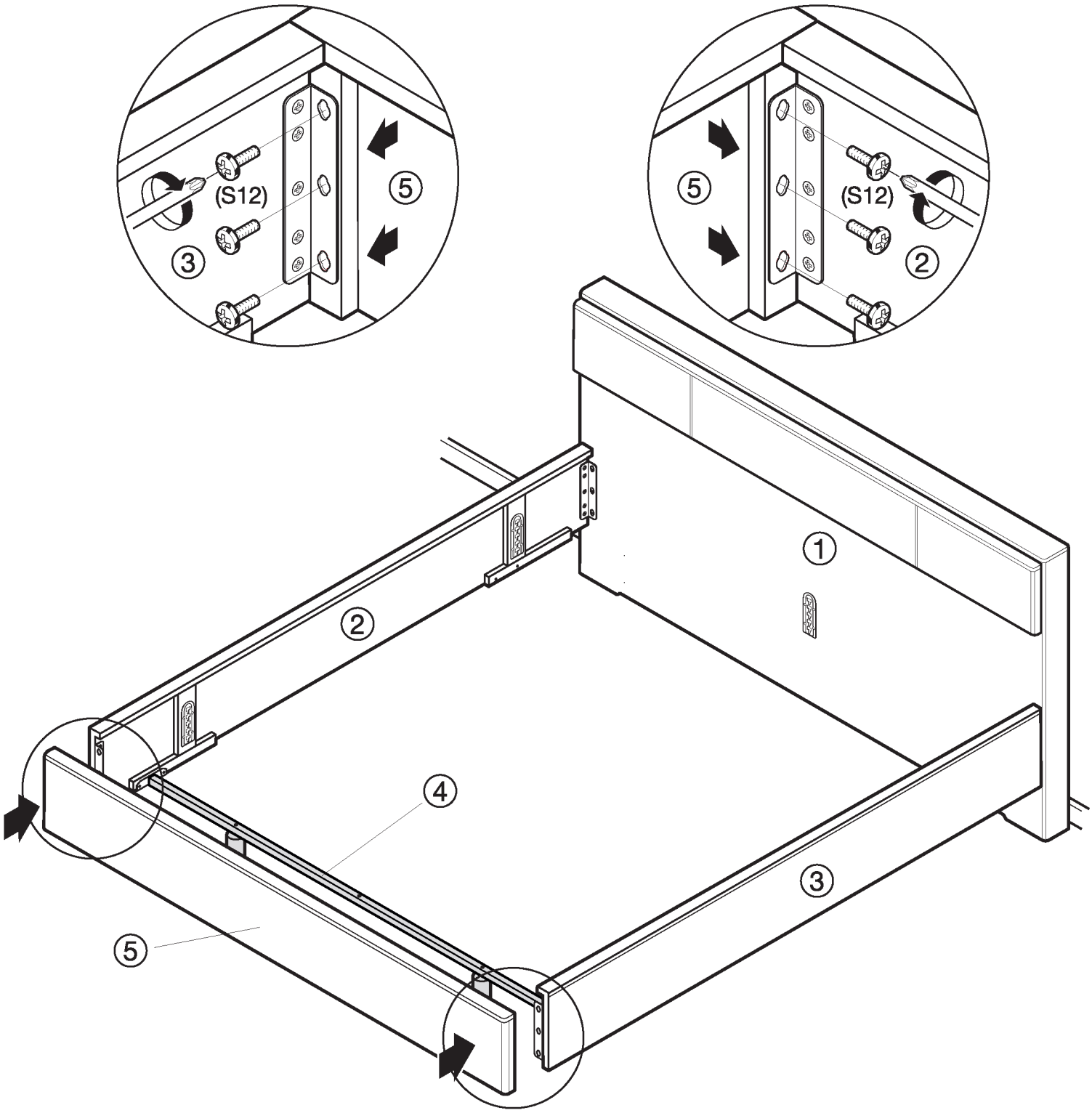

AUFBAU BETTANLAGE WSM 2800

Bettanlage WSM 2800

(**mit** Bettschubkästen)

Schraube M6 x 12
(S12)

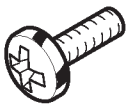

Schraube (s9)

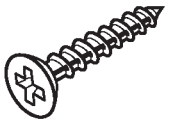

4x20

Bei Elektroinstallation: (OPTIONAL)
Funkschalter und Netzkabel immer als erstes verbinden!

① Bettrückwandpaneel

② Bettseite (links)

④ Bettstützfuss

(S12)
①
②
(s9)
④

AUFBAU BETTANLAGE WSM 2800

Bettanlage WSM 2800

(**mit** Bettschubkästen)

⑦ Blende (rechts / links)

Schraube (S4) 4x

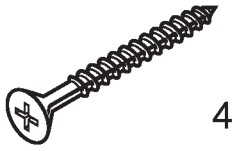

4,0x35

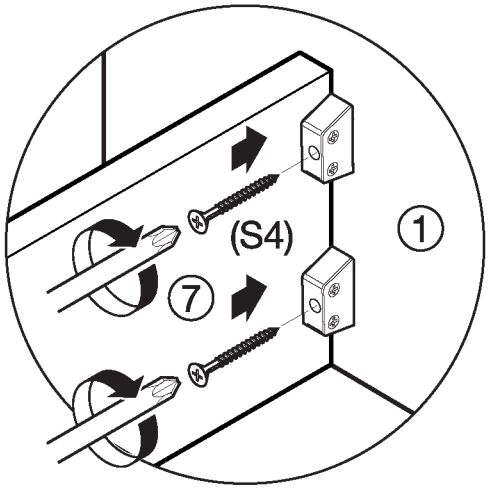

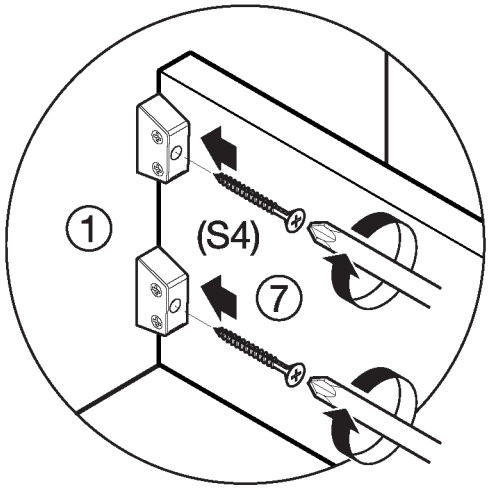

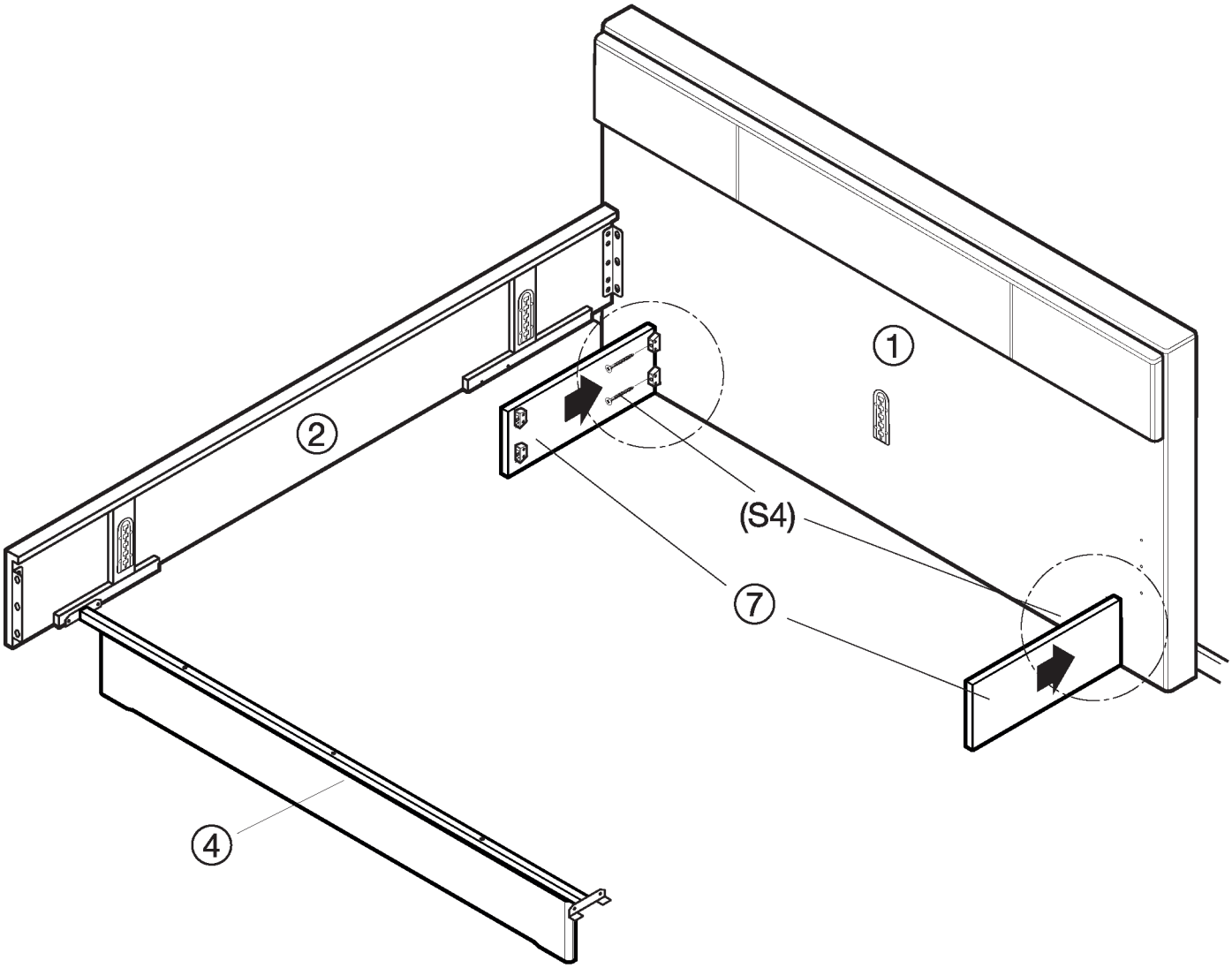

AUFBAU BETTANLAGE WSM 2800

Bettanlage WSM 2800
(**mit** Bettschubkästen)

⑧ Distanzstück

Schraube (s9) 2x

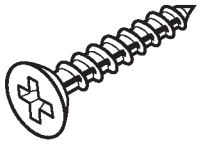

4x20

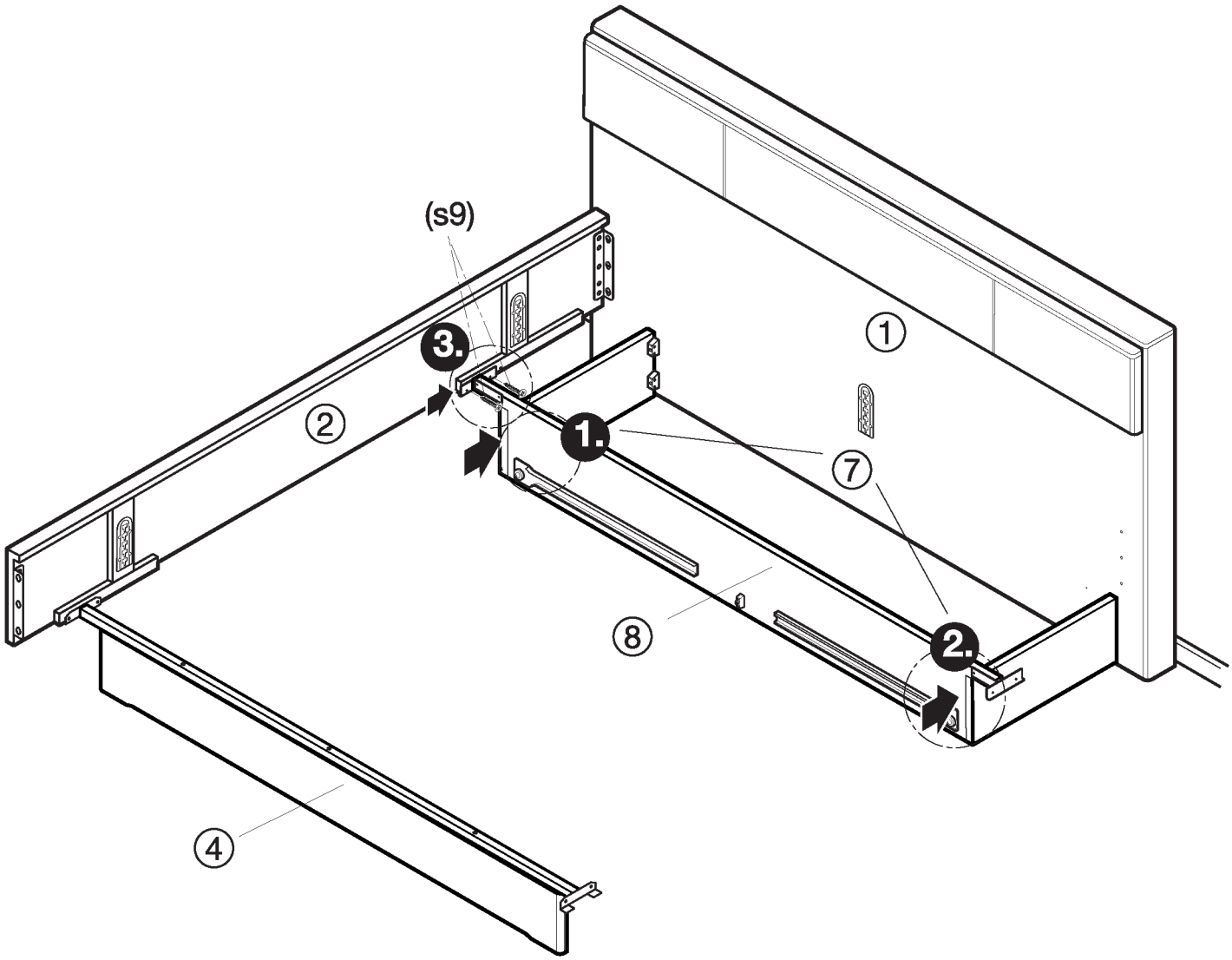

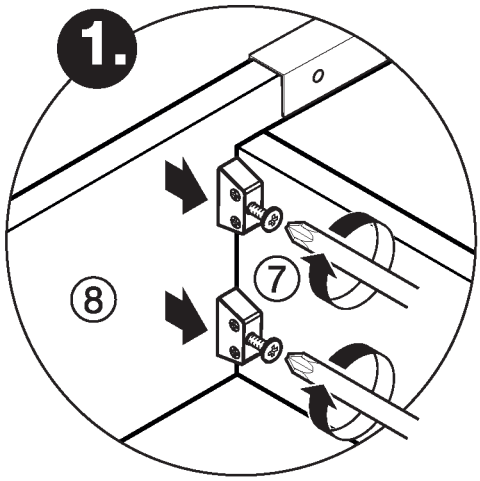

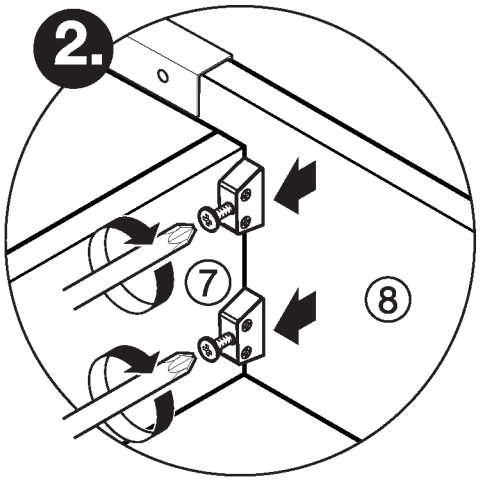

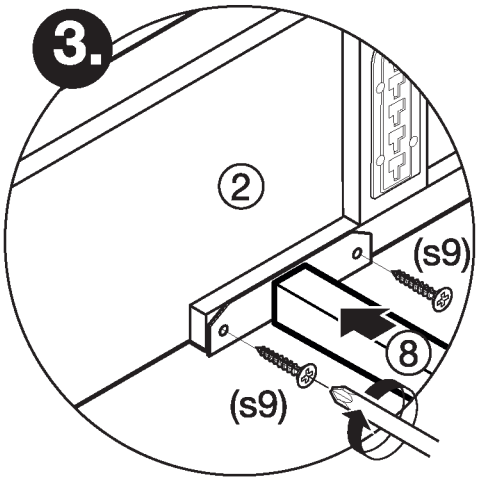

Bettanlage WSM 2800
(**mit** Bettschubkästen)

④ Bettstützfuss
⑧ Distanzstück
⑨ Verbindungsleiste

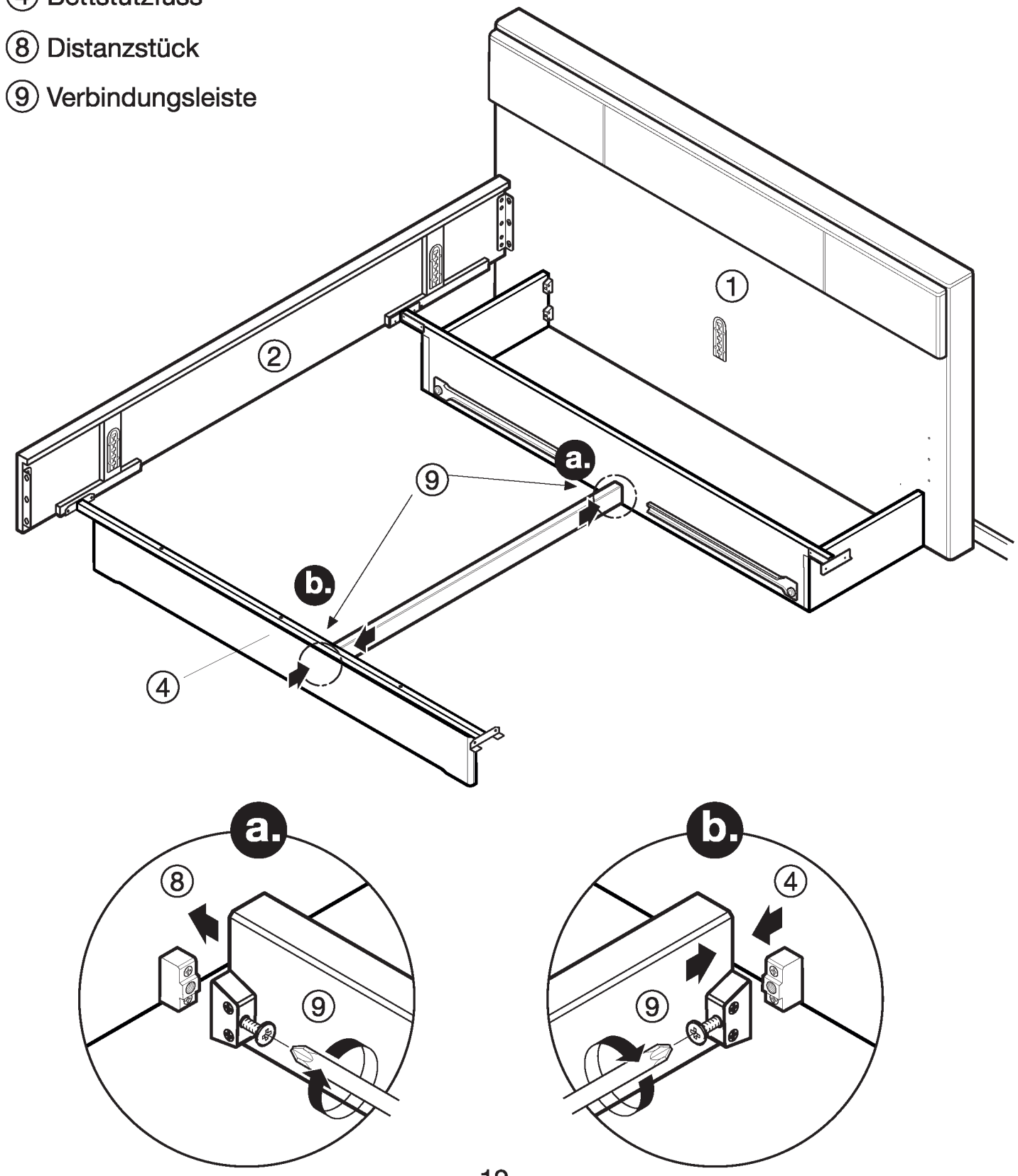

AUFBAU BETTANLAGE WSM 2800

Bettanlage WSM 2800
(**mit** Bettschubkästen)

Schraube M6 x 12
(S12)

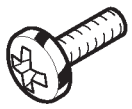

Schraube (s9) 4x

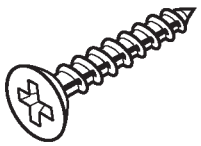

4x20

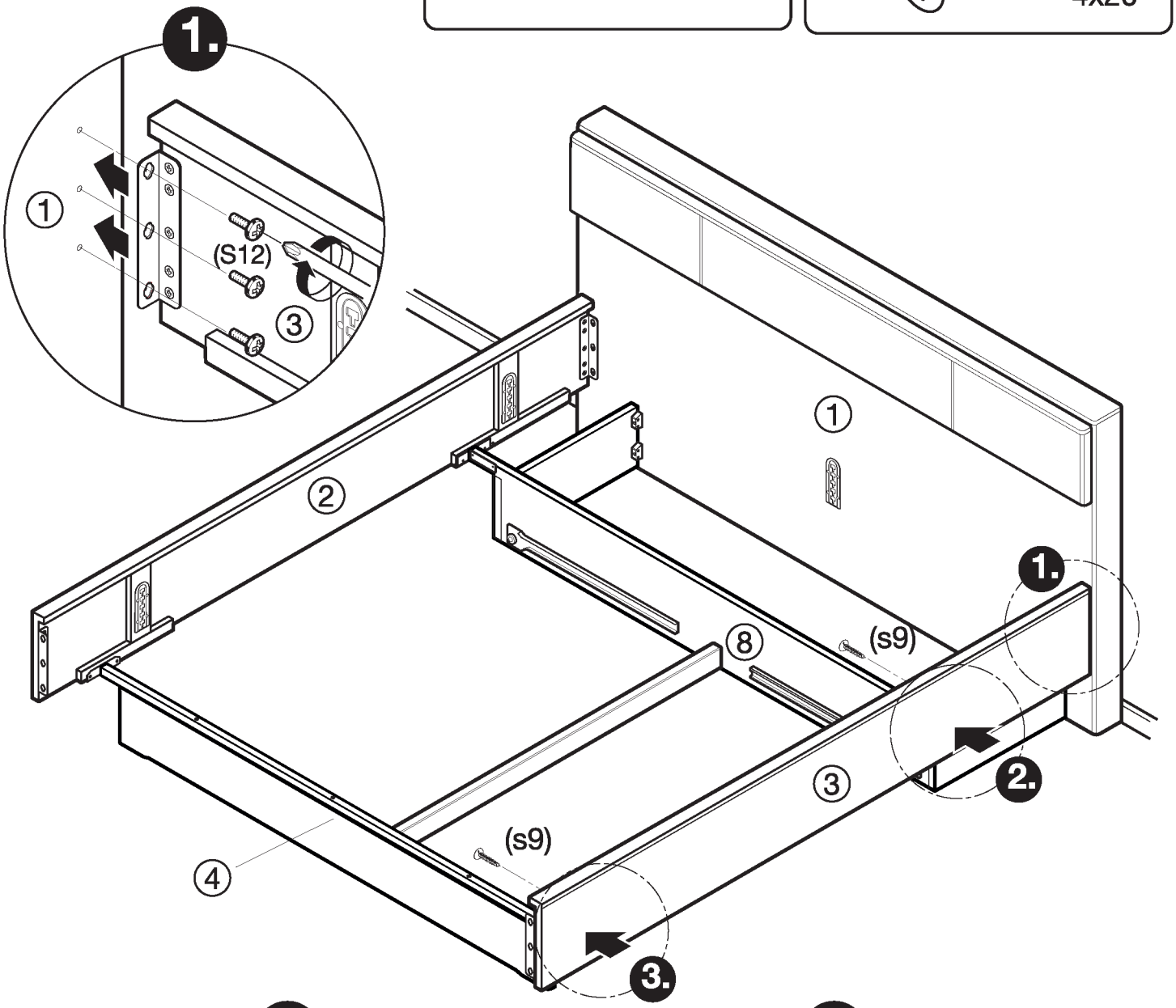

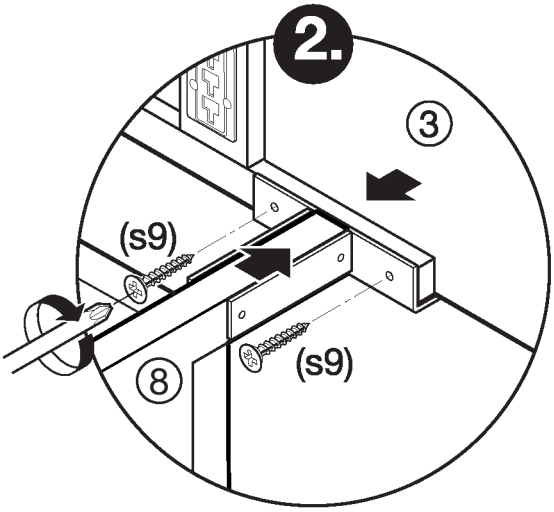

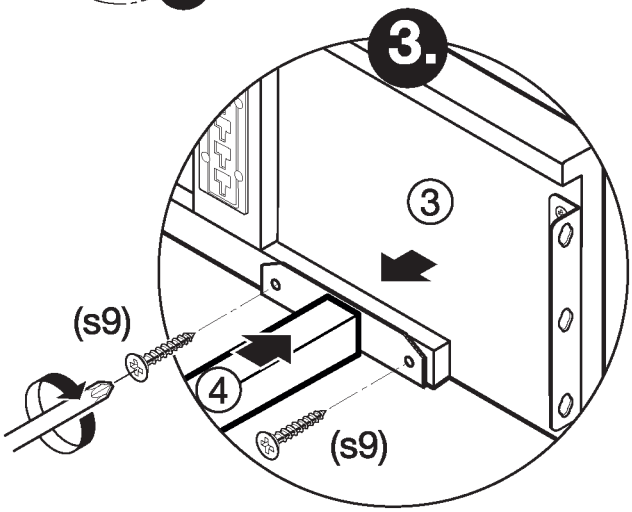

AUFBAU BETTANLAGE WSM 2800

Bettanlage WSM 2800

(**mit** Bettschubkästen)

② Bettseite (links)

③ Bettseite (rechts)

⑤ Fussteil

Schraube M6 x 12
(S12)

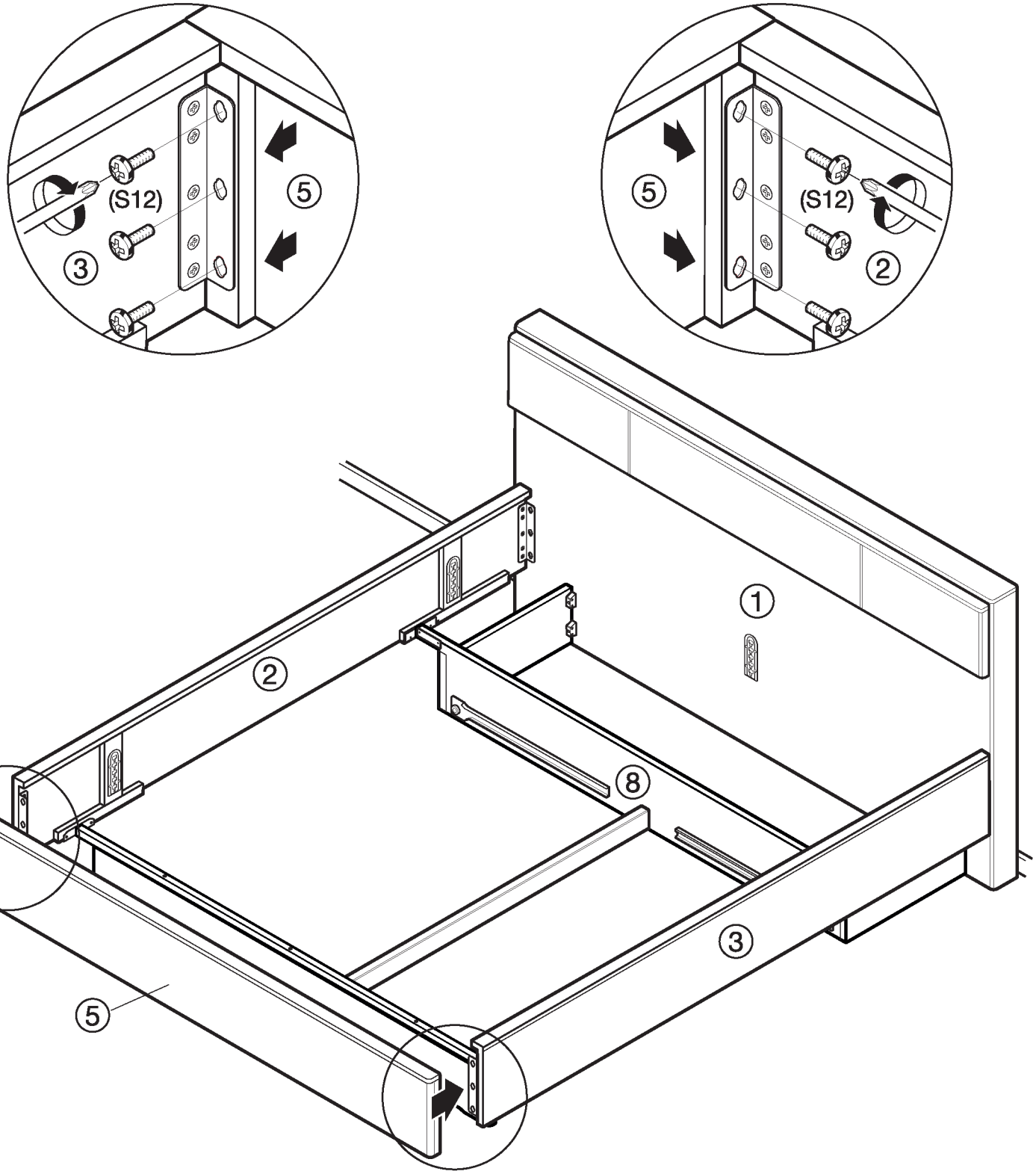

AUFBAU BETTANLAGE WSM 2800

Bettanlage mit Konsolen

Bettanlage mit Konsolen und Bettschubkästen

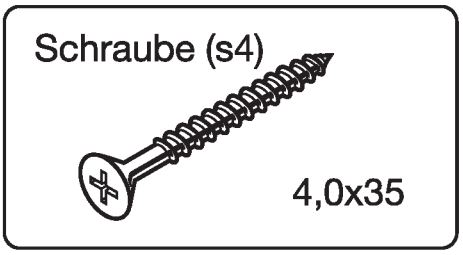

⑪ Paneel mit Ablageboden (rechts / links)

⑫ Konsole

⑬ Sockel

⑮ Konsole

Abb. rechts

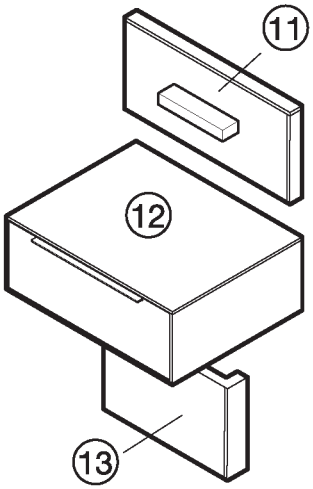

Abb. links

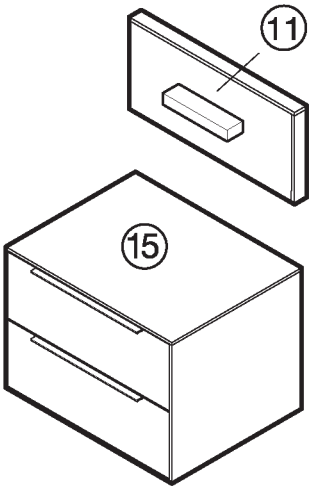

Abb. links

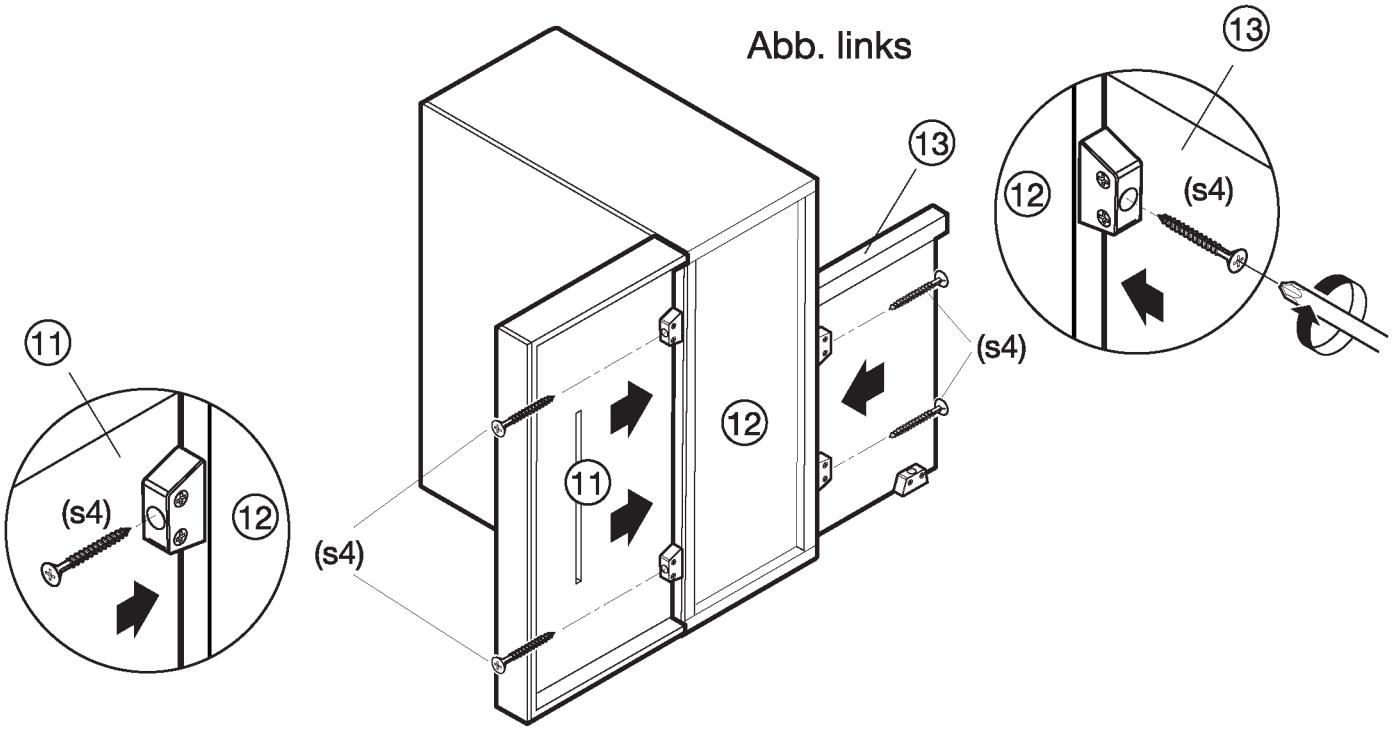

AUFBAU BETTANLAGE WSM 2800

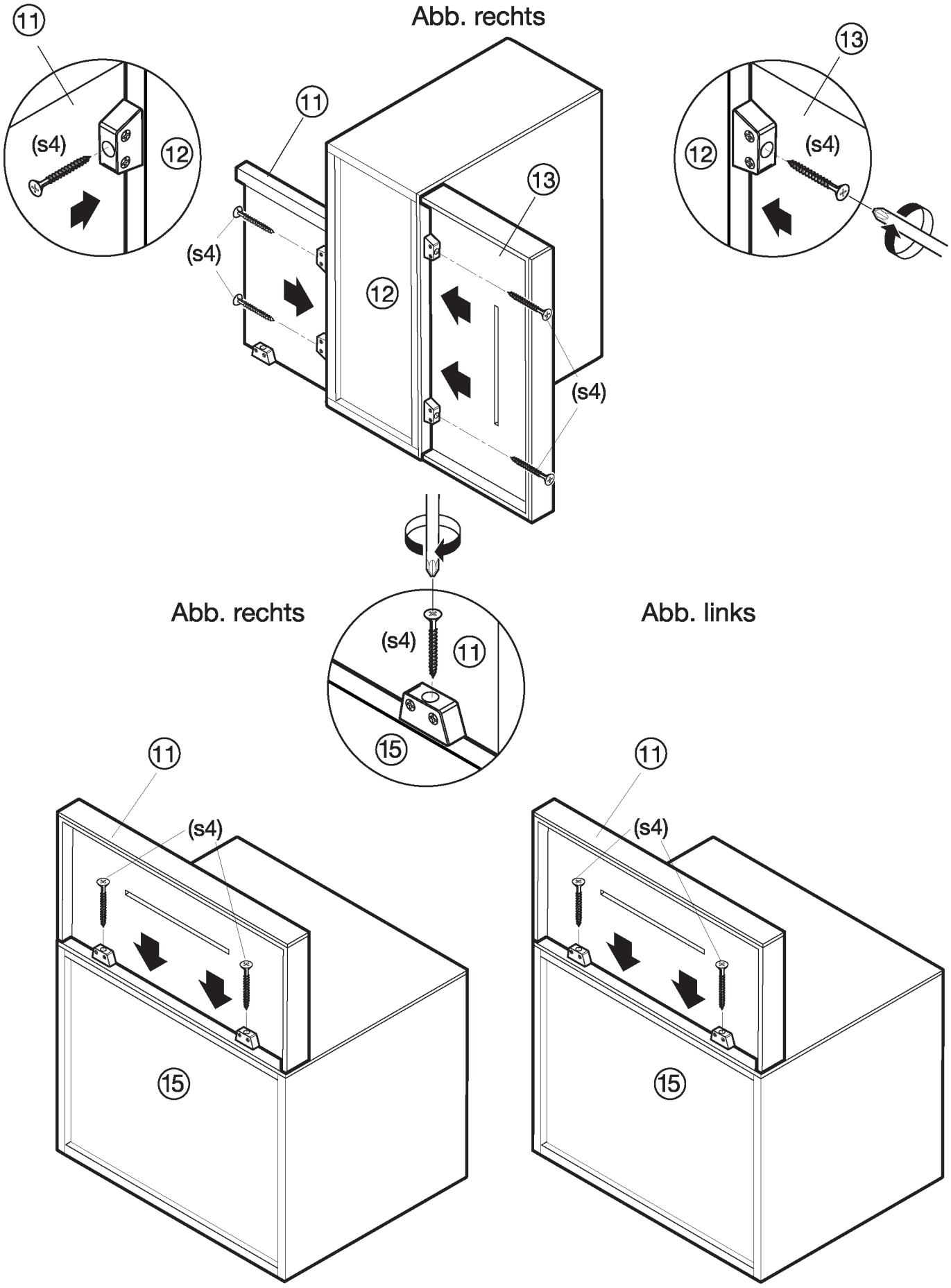

AUFBAU BETTANLAGE WSM 2800

Bettanlage mit Konsolen

Bettanlage mit Konsolen und Bettschubkästen

① Bettrückwandpaneel

⑪ Paneel (rechts / links)

⑫ Konsole

⑬ Sockel

⑮ Konsole

Schraube (s4) 4x

4,0x35

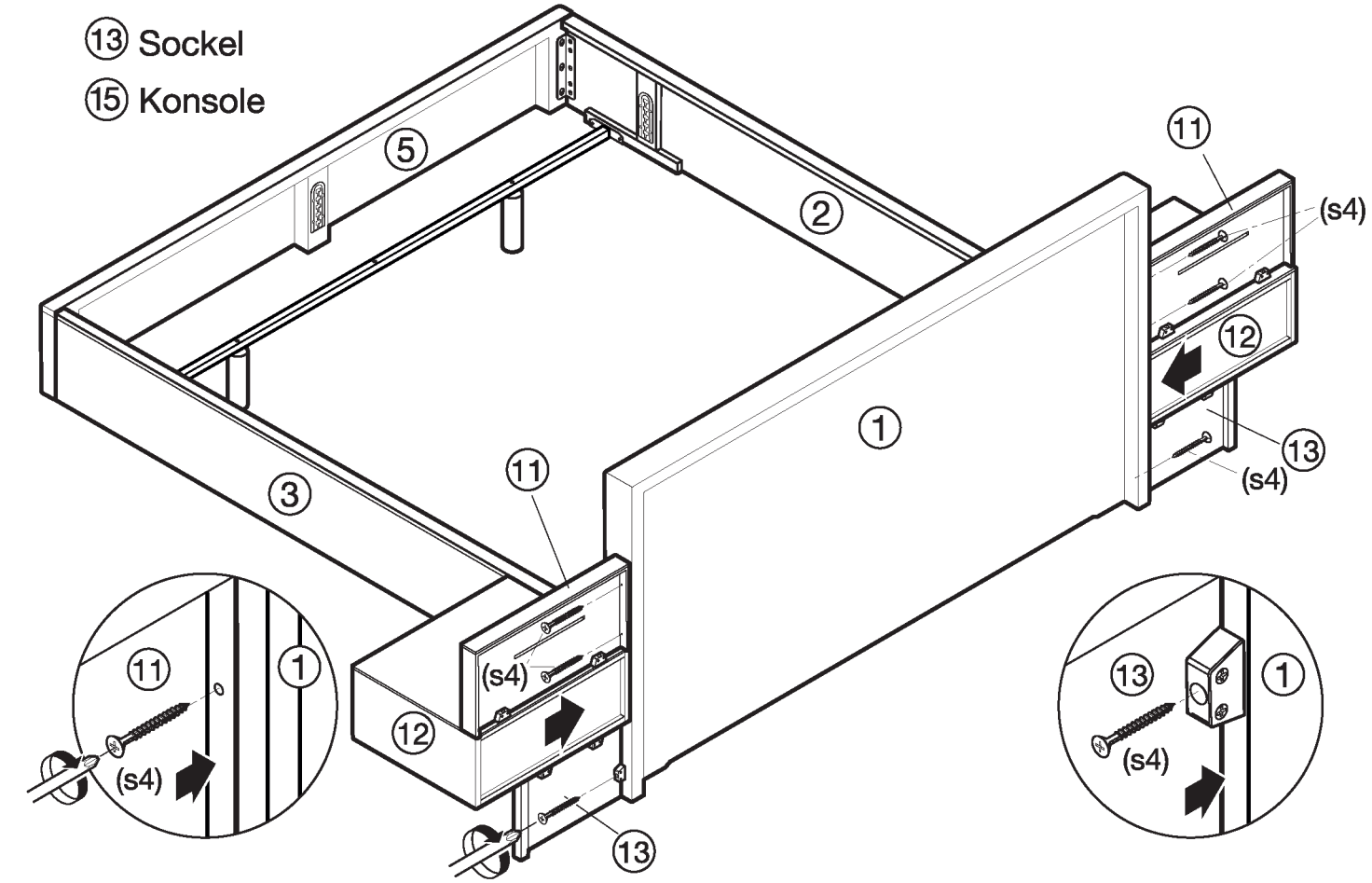

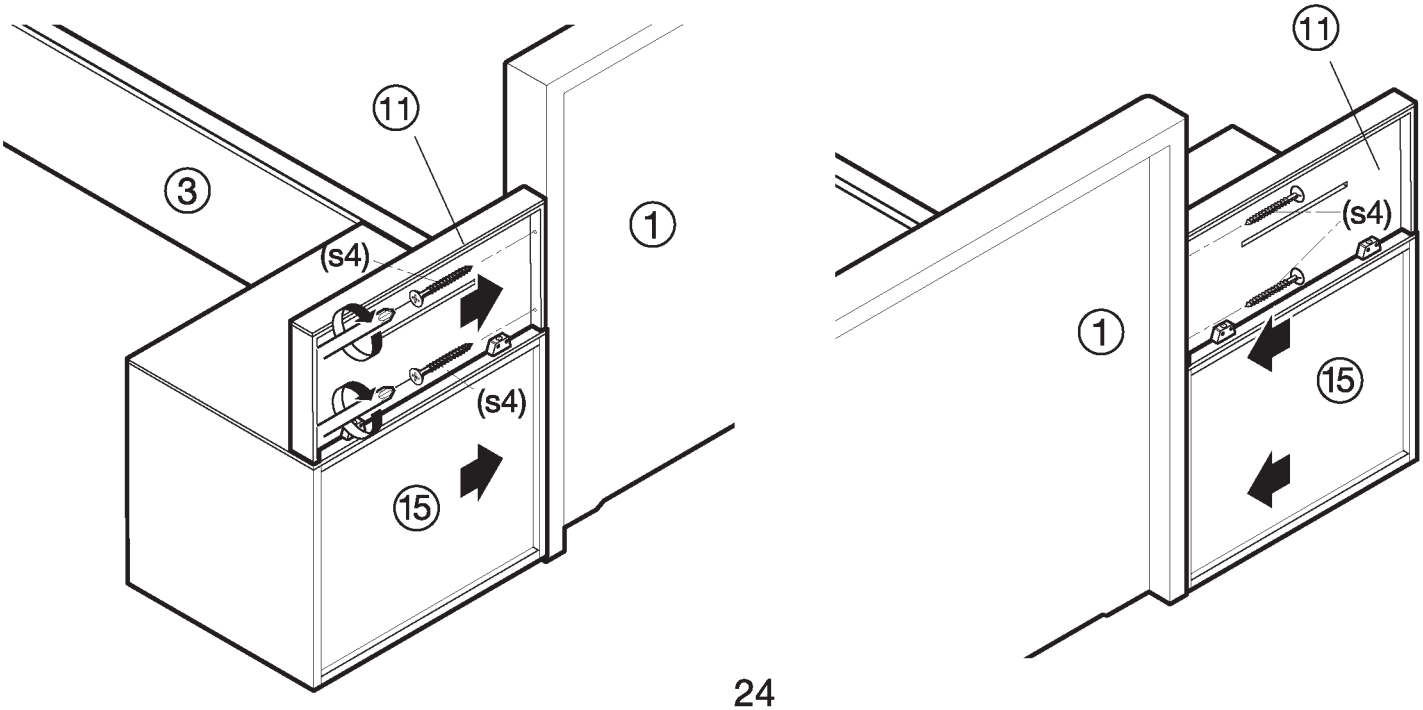

AUFBAU BETTANLAGE WSM 2800

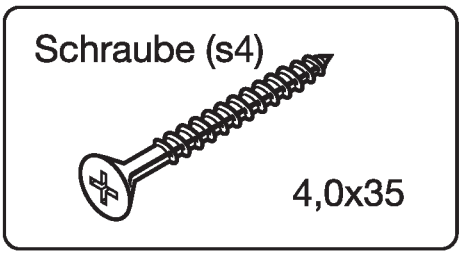

Bettanlage mit Konsolen

Bettanlage mit Konsolen und Bettschubkästen

⑫ Konsole

(s4)

(s4)

BETTMITTELBALKEN BETTANLAGE WSM 2800

Bettanlage mit Konsolen

Bettanlage mit Konsolen und Bettschubkästen

⑥ Bettmittelbalken

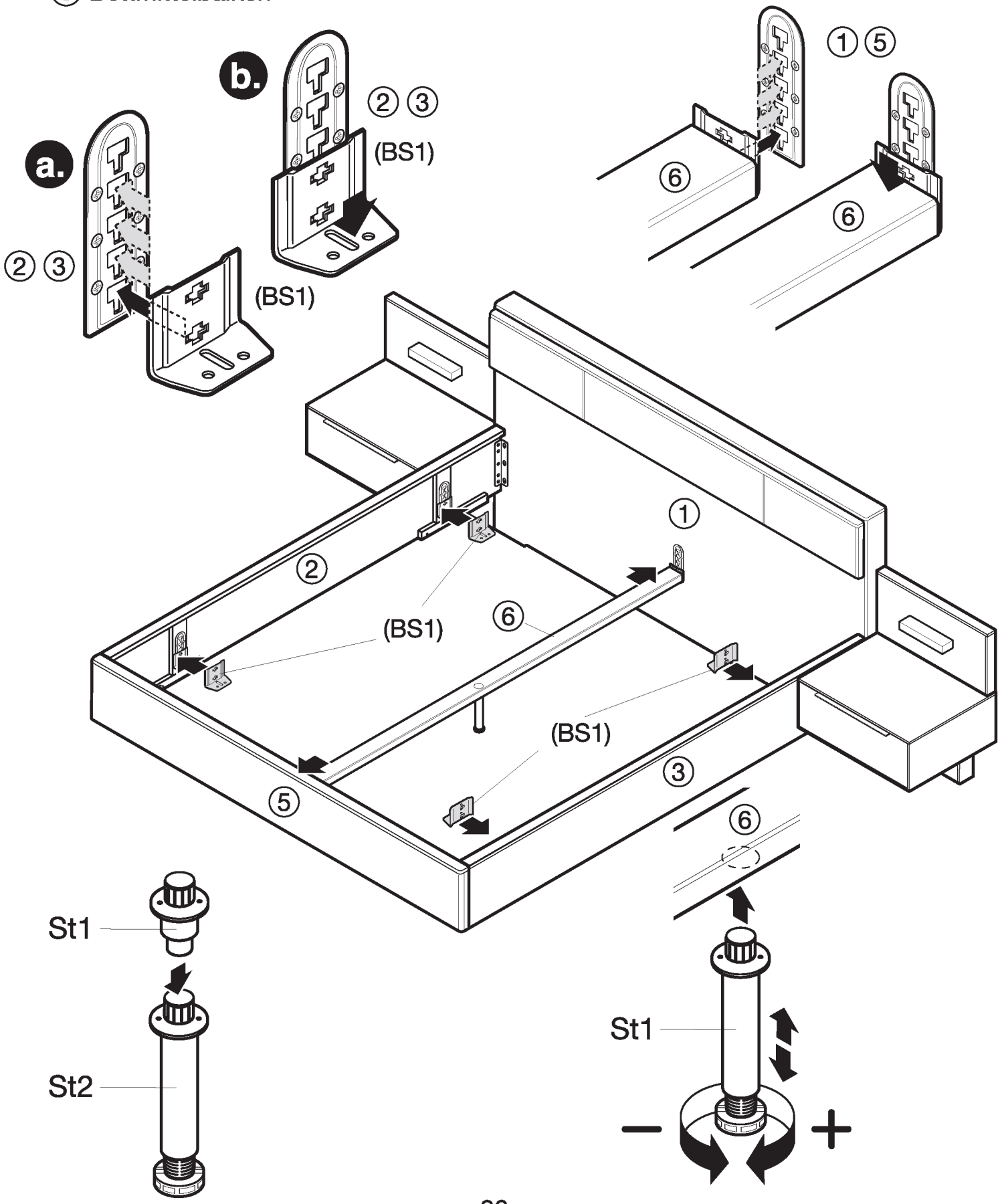

Bettanlage mit Konsolen

Bettanlage mit Konsolen und Bettschubkästen

⑭ Bettschubkasten

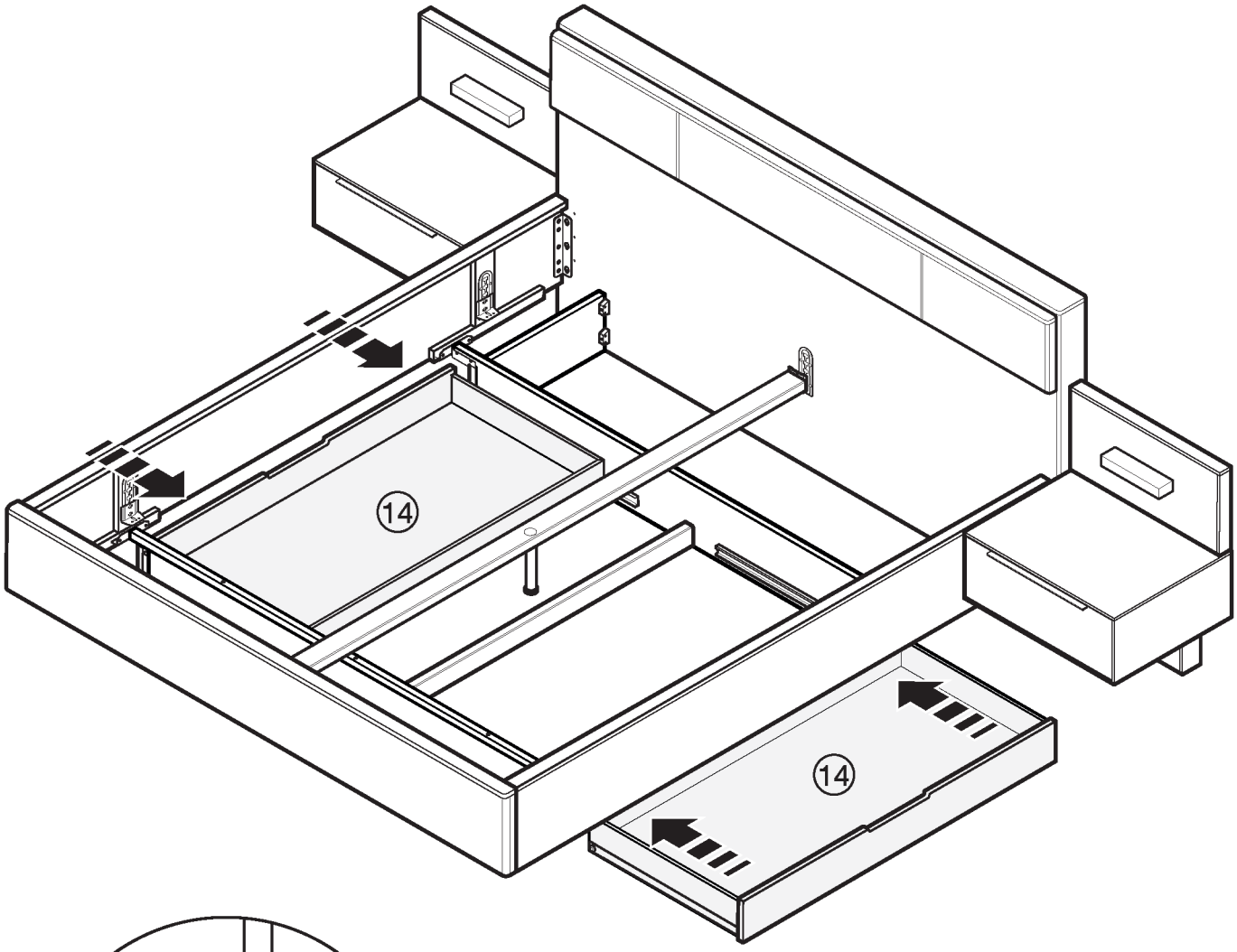

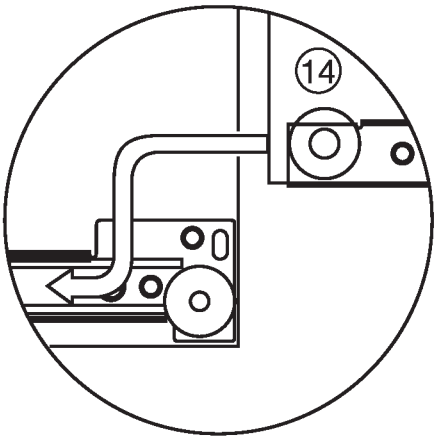

U